ՇԱՇԿԻ ՀԱՏԱԿԱԳԻԾԸ (ՍՄ-1)

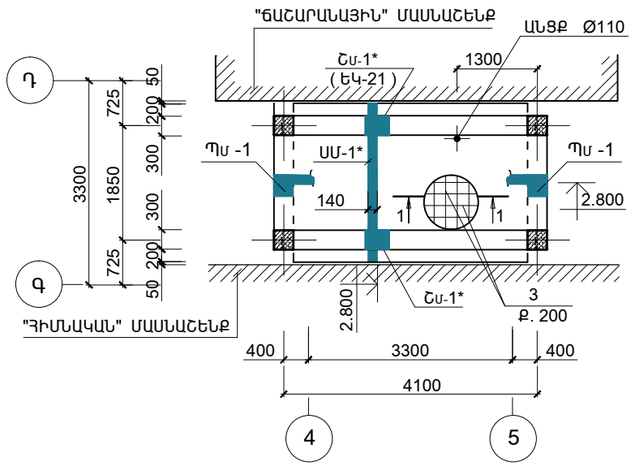

1 - 1 (ՍՄ-1*)

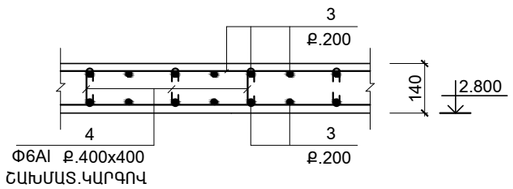

1 - 1 (ՀՀ - 1)

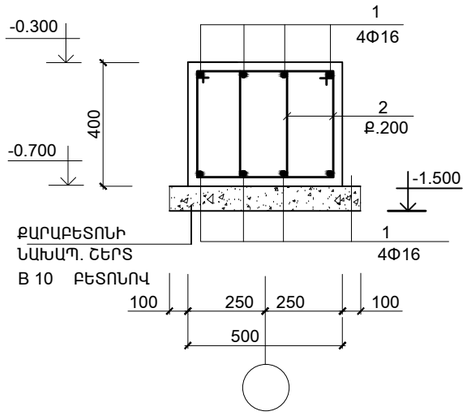

ՀԻՄՔԵՐԻ ՀԱՏԱԿԱԳԻԾԸ

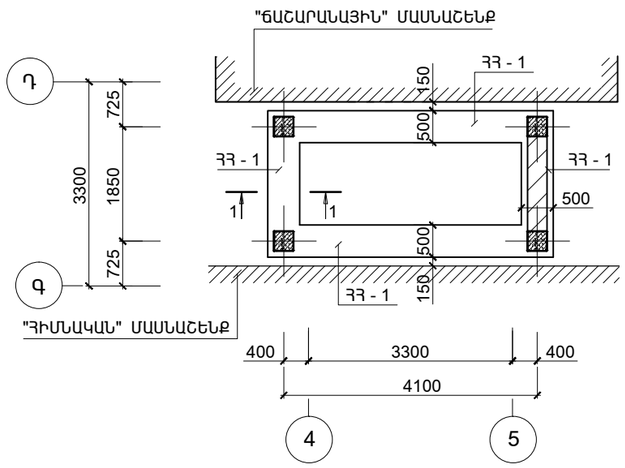

ՄԱՍՆԱԳԻՐ

ԴԻՐՔ	ՆՇԱՆԱԿՈՒՄԸ	ԱՆՎԱՆՈՒՄԸ	ՔԱՆ.	ՔԱՇԸ ՄԻԱՎՈՐԻ ԿԳ.	ԾԱՆՈԹ. ԸՆԴ. ԿԳ.
		ՄԻԱՁՈՒՅԼ Ե.Բ ԷԼ_ԵՐ			
		ՀԻՄՆԱՅԻՆ ՀԵԾԱՆ ՀՀ-1 (1 ՀԱՏ)			
1	СТО АСЧМ 7 - 93	Φ16 A500C L ընդ = 13.1 մ	8	20.7	165.6
2	–"–	Φ8 A-IC L = 1500	130	0.6	78.0
		ՆՅՈՒԹԸ՝			
		ԲԵՏՈՆ B20 ($մ^3$)			2.5
		ՔԱՐԱԲԵՏՈՆ B 10 ԲԵՏՈՆՈՎ ($մ^3$)			6.5
		ՇԱՇԿԻ ՍԱԼ Սմ - 1* (1 ՀԱՏ)			
3	СТО АСЧМ 7 - 93	Φ8 A500C L ընդ = 160.0 մ	--	64.0	64.0
4	–"–	Φ6 A-I L = 200	42	0.04	1.7
		ՆՅՈՒԹԸ՝			
		ԲԵՏՈՆ B20 ($մ^3$)			0.9

ՄԵՏԱՂԻ ՇԱԽՍԻ ԱՄՓՈՓԱԳԻՐԸ ՄԵԿ ԷԼ-ՏԻ ՀԱՄԱՐ ; ԿԳ

ԷԼ - ՏԻ ՄԱԿՆԻՇԸ	ԱՄՐԱՆԱՅԻՆ ՏԱՐՐԵՐ								ԸՆԴ. ՇԱԽՍԸ
	ԱՄՐԱՆԻ ԴԱՍԸ								
	A-IC				A500C				
	СТО АСЧМ 7 - 93								
	Φ6	Φ8		ԸՆԴ.	Φ8	Φ16		ԸՆԴ.	
ՀՀ - 1	--	48.0		48.0	--	165.6		165.6	213.6
Սմ - 1*	1.7	--		1.7	64.0	--		64.0	65.7

ՏԱՐՐԵՐԻ ՄԱՍՆԱՑՈՒՑԱԿ

ԴԻՐՔ	ԷՍՔԻԶ
2	400; 350; 450; 300
4	100; 50; 50

ԾԱՆՈԹԱԳՐՈՒԹՅՈՒՆ

1. ՊԱՅՄԱՆԱԿԱՆ 0.000 ՆԻՇԻՆ ՀԱՄԱՊԱՏԱՍԽԱՆՈՒՄ Է 1960.40 ԲԱՑԱՐՁԱԿ ՆԻՇԻՆ
2. ՆՈՐ ԿԱՌՈՒՑՎՈՂ ՀԻՄՔԵՐԻ ՆԵՐՔԵՎԻ ՆԻՇԸ ՀԱՄԱՊԱՏԱՍԽԱՆԵՑՆԵԼ ԳՈՅՈՒԹՅՈՒՆ ՈՒՆԵՑՈՂ ՇԵՆՔԻ ՀԱՐԱԿԻՑ ՈՒԺԵՂԱՑՎՈՂ ՀԻՄՔԵՐԻ ՆԵՐԲԱՆԻ ՆԻՇԻՆ, ՈՐԸ ՃՇՏԵԼ ՏԵՂՈՒՄ;

   ՀԻՄՔԵՐԸ ԲԱՑԵԼԻՍ ԻՆԺԵՆԵՐ_ԵՐԿՐԱԲԱՆԻ ՆԵՐԿԱՅՈՒԹՅՈՒՆԸ ՊԱՐՏԱԴԻՐ Է՝ ՀԻՄՆԱՏԱԿԸ ՊԱՐԶԵԼՈՒ ՀԱՄԱՐ:
3. ԸՆԴՀԱՆՈՒՐ ԾԱՆՈԹՈՒԹՅՈՒՆԸ ՆԱՅԵԼ ԹԵՐԹ ԵԿ-21;22

ԾՐԱԳՐԻ ԱՌԱՋԱԴՐԱՆՔ՝ TGQ-01				ԳԵՂԱՐՔՈՒՆԻՔԻ ՄԱՐԶԻ ԾԱԿՔԱՐ ԳՅՈՒՂԻ ՄԱՆԿԱՊԱՐՏԵԶԻ ՎԵՐԱԿԱՌՈՒՑՈՒՄ		
				ԿՈՆՍՏՐՈՒԿՏՈՐԱԿԱՆ ՄԱՍ	ՓՈՒԼ	ԹԵՐԹ	ԹԵՐԹԵՐ
					ԱՆ	ԵԿ-20	33
ՆԱԽԱԳԾ.	ԱՂԱՋԱՆՅԱՆ Լ.			ԾԱԾԿԻ ՀԱՏԱԿԱԳԻԾԸ (ՍՄ-1) ՀԻՄՔԵՐԻ ՀԱՏԱԿԱԳԻԾԸ (ԱՆՑԱՍՐԱՀ)	ԻՆԺԻՆԵՐԻՆԳ ԷՎՐՈՍ ՍՊԸ	ENGINEERING EVROS LLC	
ՊԱՇՏՈՆ	ԱԶԳԱՆՈՒՆ	ՍՏՈՐԱԳՐ.					